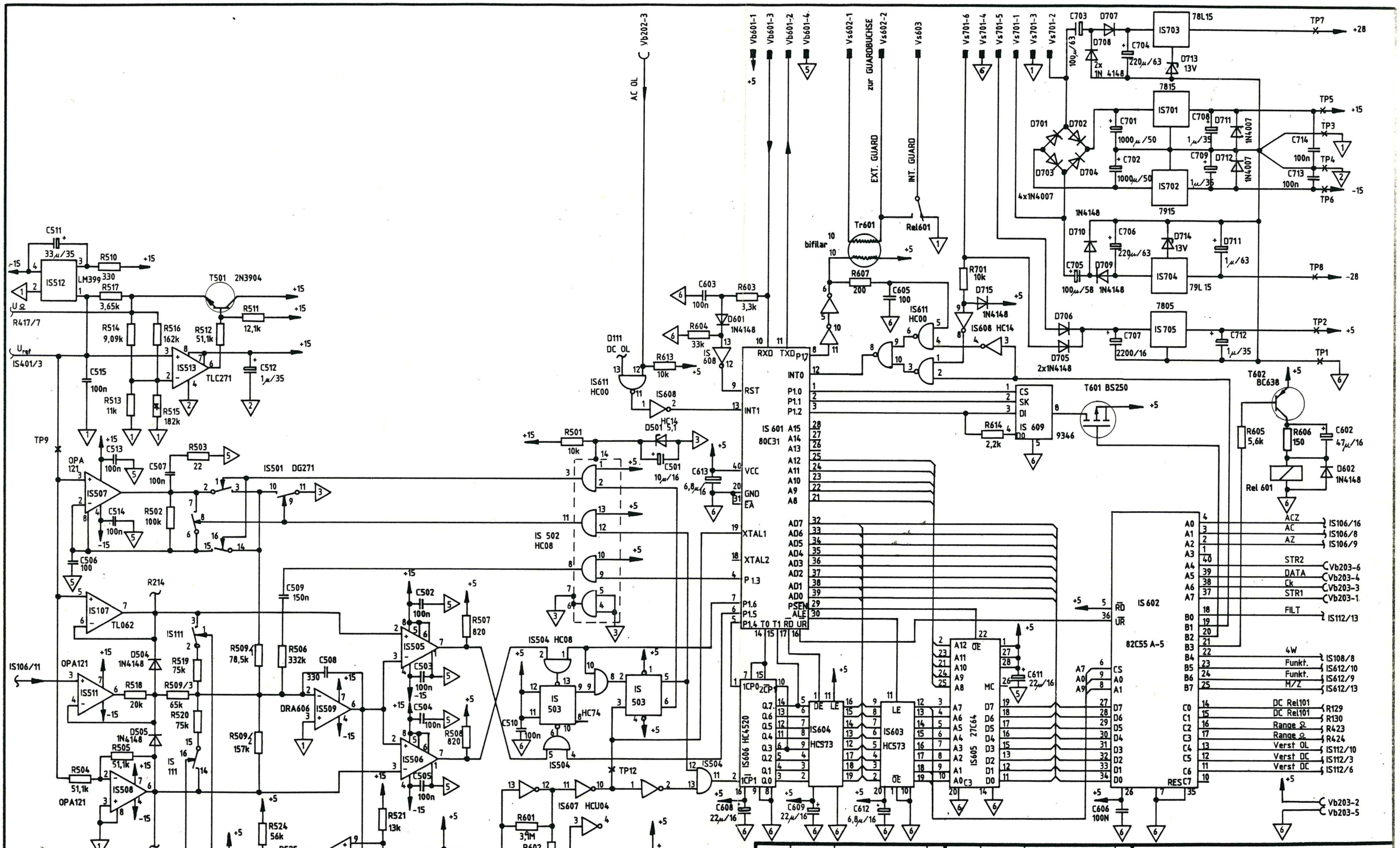

Name	Datum	And. Mitteilung	A.Z.	Name	Datum	And. Mitteilung	A.Z.
	8711	11/4606-03 BL 9					

Kop.-Nr | Ausgabe - Datum

	Name	Datum
gez.		8707
gepr.	Ri	8708
Norm		

NORMA

Für diese technische Unterlage behalten wir uns alle Rechte vor

Z.-Nr. 4606-02 BS 40 Bl. 1

SCHALTSCHEMA für:

Analogteil Steuerung

Ersatz für: | Blattanzahl: | Blatt-Nr

F/0023